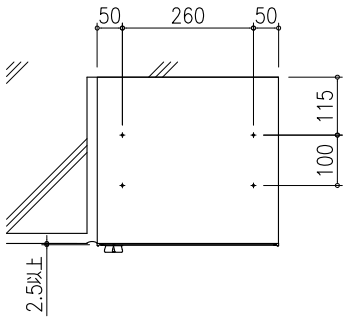

MX-92-36FF-2

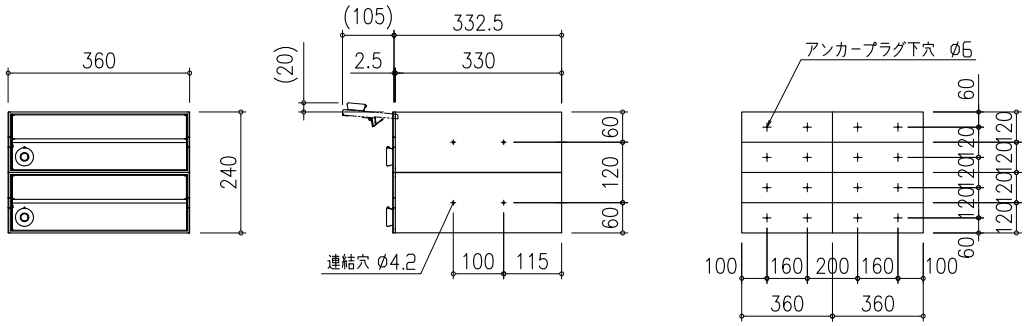

MX-92-36FF-3

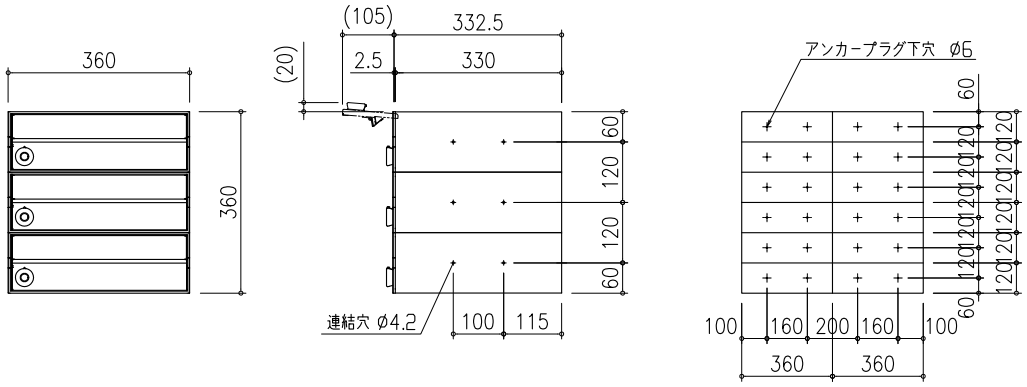

標準仕様	
本　体	ステンレス　NO,4仕上　0.6t　/　ポリカーボネート樹脂
扉	ステンレス　1.5t
扉カバー	ステンレス　0.8t
	HL：クリア塗装　W：ホワイト塗装　B：ブラック塗装
差入口プレート	ステンレス　0.8t
	HL：クリア塗装　W：ホワイト塗装　B：ブラック塗装
錠　前	タジマダイヤル錠

田島メタルワーク株式会社	製品名 MX-92-36FF	製図	設計	照査	縮尺	製図年月日	図番
					(1/)		